Sistema a scorrimento **LOCKIN** U30

Elementi

V24.01

1 Binario LOCKIN
2 SET di chiusure terminali LOCKIN
3 Raccordo per binari LOCKIN

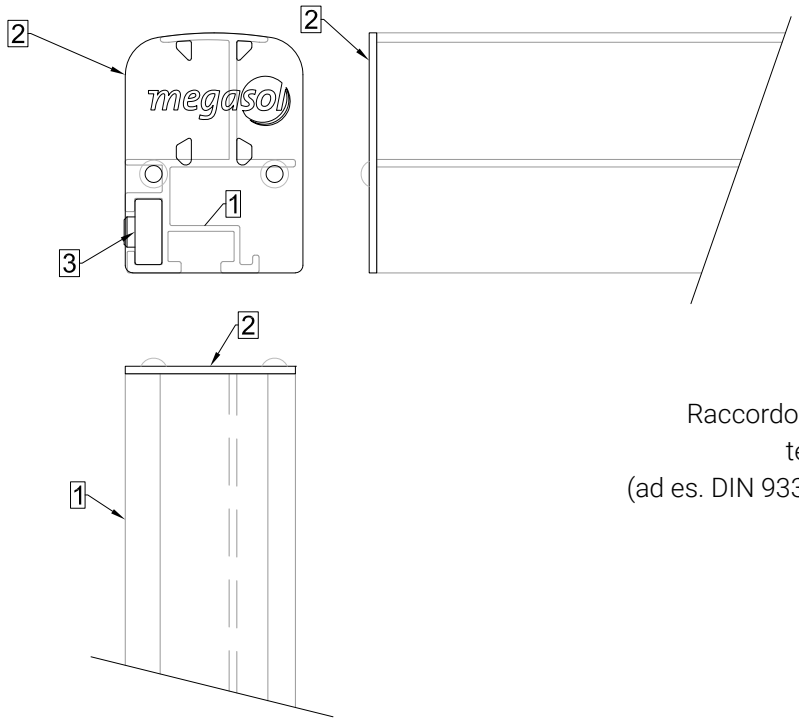

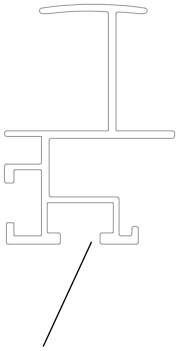

Raccordo Megasol con staffa per lamiera o con
testa della vite esagonale M10
(ad es. DIN 933 / DIN 931 o ISO 4017 / ISO 4014 con S17)
e componenti Schletter

MONTAGGIO DEI COMPONENTI LOCKIN

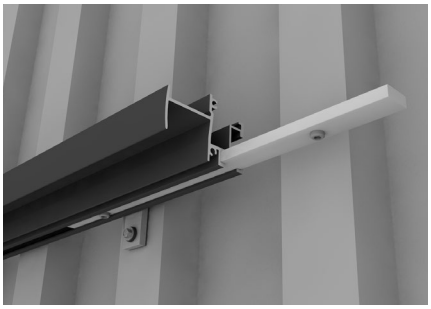

Raccordo per binari LOCKIN
Inserire il Raccordo nel binario LOCKIN e fissarlo con con la vite senza testa.

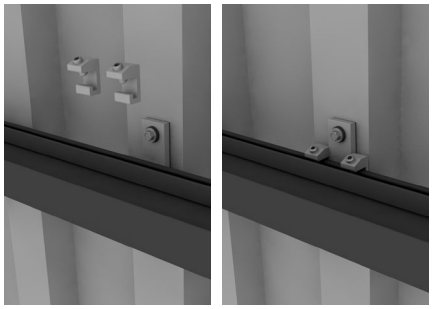

Fermo LOCKIN
Posizionare i fermi sul binario LOCKIN nel punto di fissaggio previsto, su entrambi i lati del componente di montaggio, e fissarli con la vite senza testa.



Chiusura terminale LOCKIN
Fissare la chiusura terminale all'estremità del binario LOCKIN.

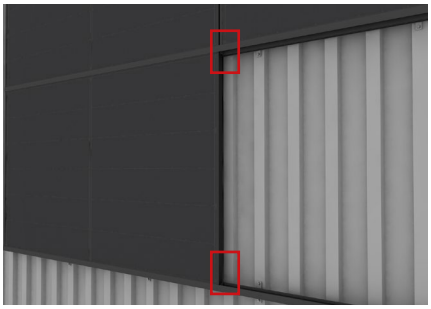



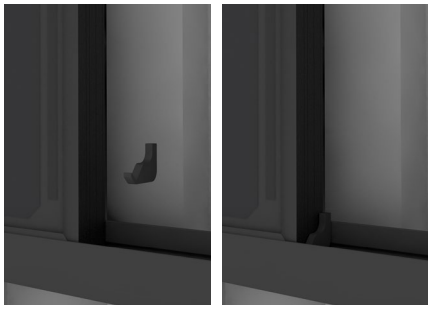

Distanziatore LOCKIN O4-10-30 (in alto) / Distanziatore LOCKIN U4-30 (sotto)
Posizionare il distanziatore LOCKIN nel binario LOCKIN prima di inserire il modulo successivo.

Ulteriori informazioni sul montaggio dei moduli: Istruzioni di montaggio per i moduli con telaio a U

Dati di progettazione

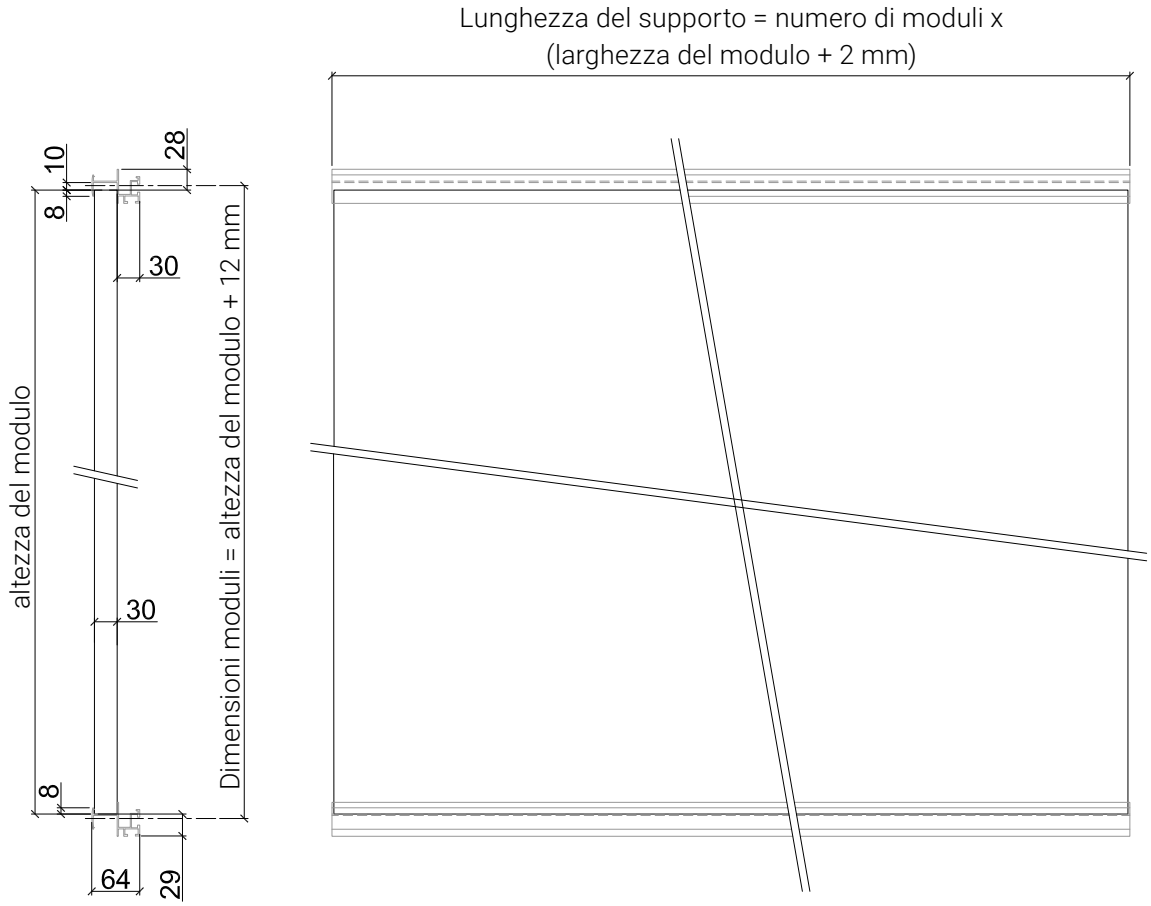

Esempio di calcolo: lunghezza del supporto: 3x (1773 mm + 2 mm) = 5325 mm

Se vengono collegati tra loro più binari, è necessario prevedere dei giunti di dilatazione.
Si raccomanda di prevedere una separazione del campo modulare di 60 mm ogni 12 m circa.

Sistema a scorrimento **LOCKIN** U30

Campata e aggetto per montaggio landscape (1,05 m)

V24.01

- Campate / lunghezza dei bracci a sbalzo in millimetri
- Carico superficiale in kN/m², valore caratteristico senza coefficienti di carico
- Distanza tra i binari LOCKIN: circa 1,05 m (dimensioni moduli)
- Il sistema LOCKIN deve essere fissato su strutture portanti adeguate. I punti di fissaggio sono disposti in modo da resistere alle sollecitazioni meccaniche causate dal vento, dalla neve e dal peso proprio dei moduli solari.
- Peso del sistema: circa 14 kg/m²

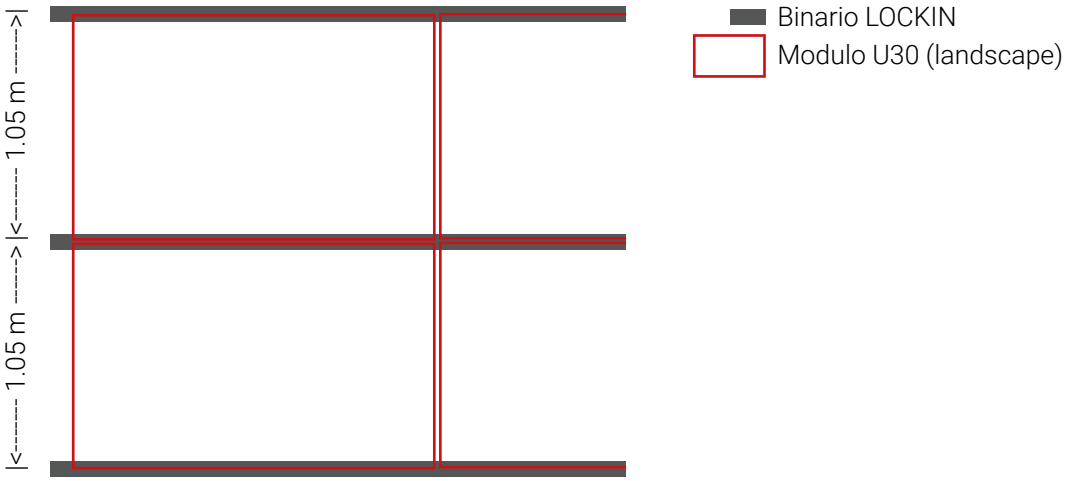

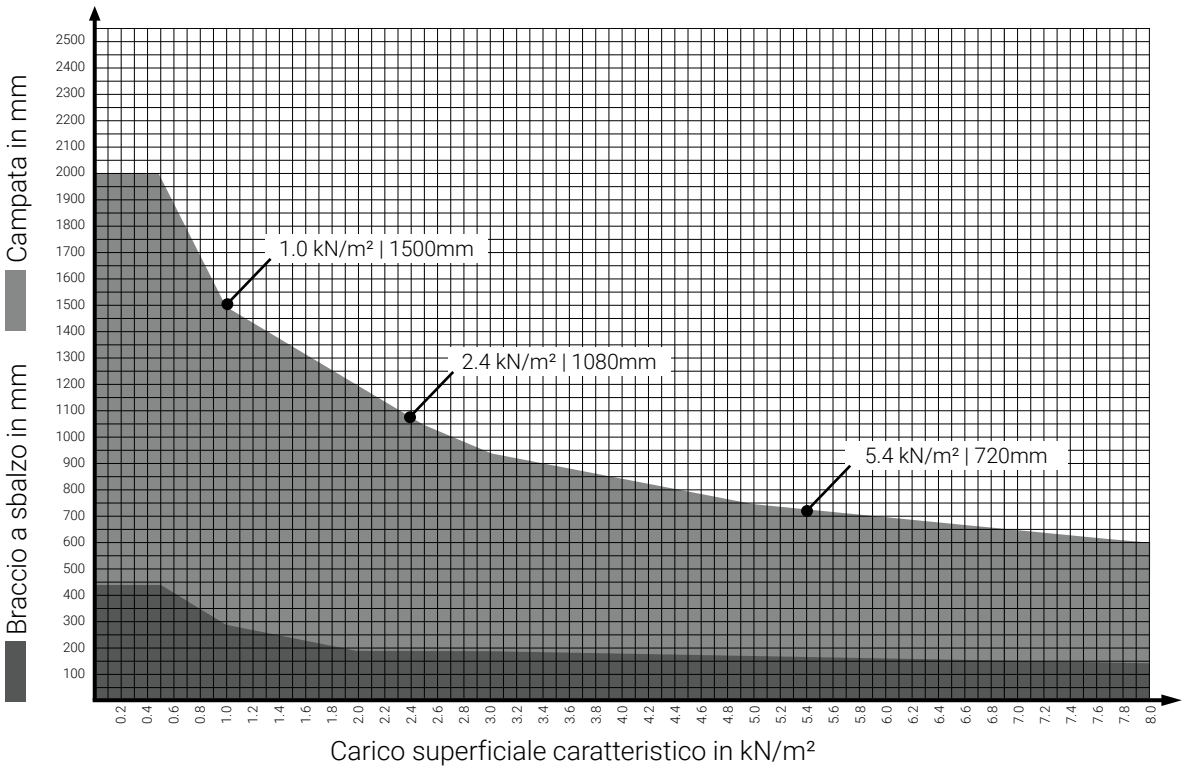

Sistema a scorrimento **LOCKIN** U30

Campata e aggetto per il montaggio landscape (1,15 m)

V24.01

- Campate / lunghezza dei bracci a sbalzo in millimetri
- Carico superficiale in kN/m², valore caratteristico senza coefficienti di carico
- Distanza tra i binari LOCKIN: circa 1,15 m (dimensioni moduli)
- Il sistema LOCKIN deve essere fissato su strutture portanti adeguate. I punti di fissaggio sono disposti in modo da resistere alle sollecitazioni meccaniche causate dal vento, dalla neve e dal peso proprio dei moduli solari.
- Peso del sistema: circa 14 kg/m²

