Système d'insertion **LOCKIN** U30

Éléments

V24.01

1 Profilé LOCKIN
2 Kit de plaques de finition LOCKIN
3 Connecteur de profilés LOCKIN

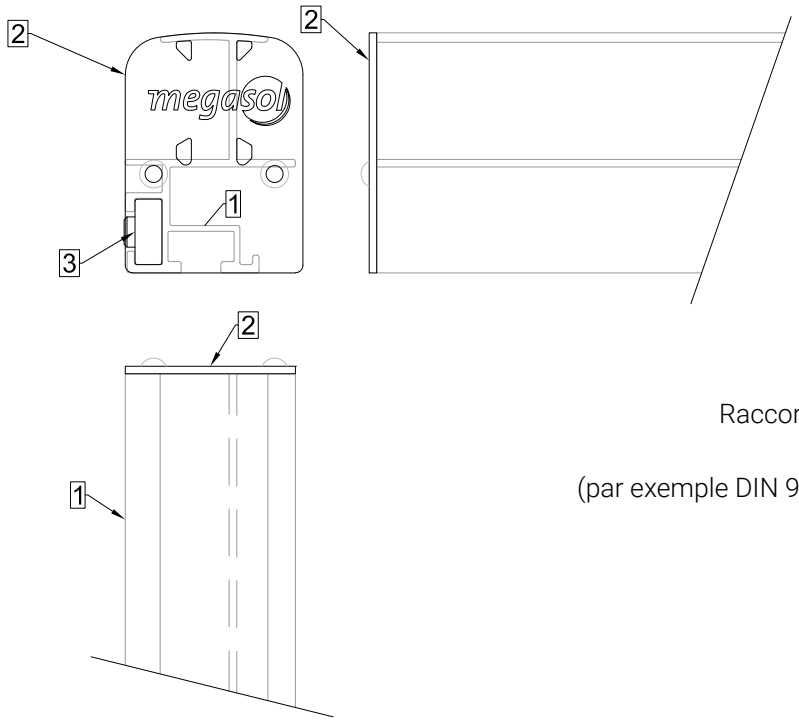

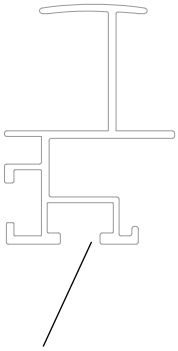

Raccord pour adaptateur en tôle Megasol,
Tête de vis M10
(par exemple DIN 933 / DIN 931 ou ISO 4017 / ISO 4014 avec S17)
et les composants Schletter

MONTAGE DES COMPOSANTS LOCKIN

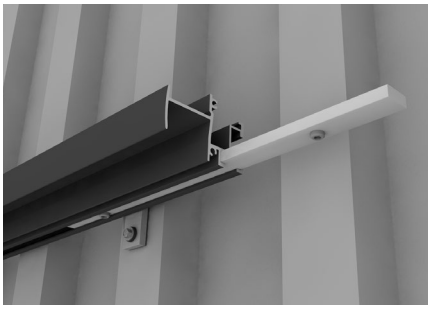

Connecteur de profilés LOCKIN
Insérer le connecteur de profilés dans le profilé LOCKIN et le fixer à l'aide de la vis sans tête.

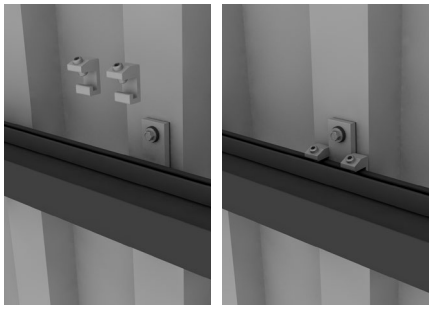

Butée LOCKIN
Placer les butées sur le profilé LOCKIN au point de fixation prévu, de part et d'autre de la pièce de montage, puis les fixer à l'aide de la vis sans tête.



Plaque de finition LOCKIN
Fixer la plaque de finition à l'extrémité du profilé LOCKIN.

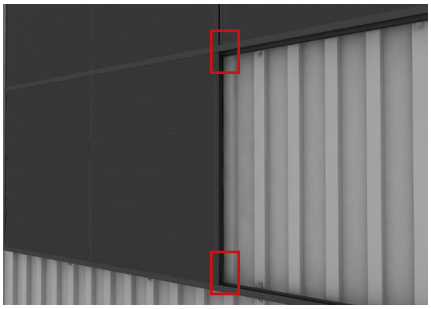



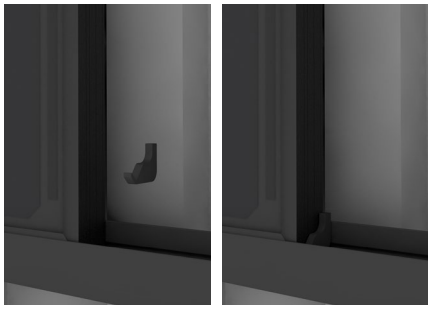

Entretoise LOCKIN O4-10-30 (en haut) / Entretoise LOCKIN U4-30 (bas)
Placer l'entretoise LOCKIN dans le profilé LOCKIN avant d'insérer le module suivant.

Pour plus d'informations sur le montage des modules : instruction de montage des modules à cadre en U

Système d'insertion **LOCKIN** U30

Volume de planification

V24.01

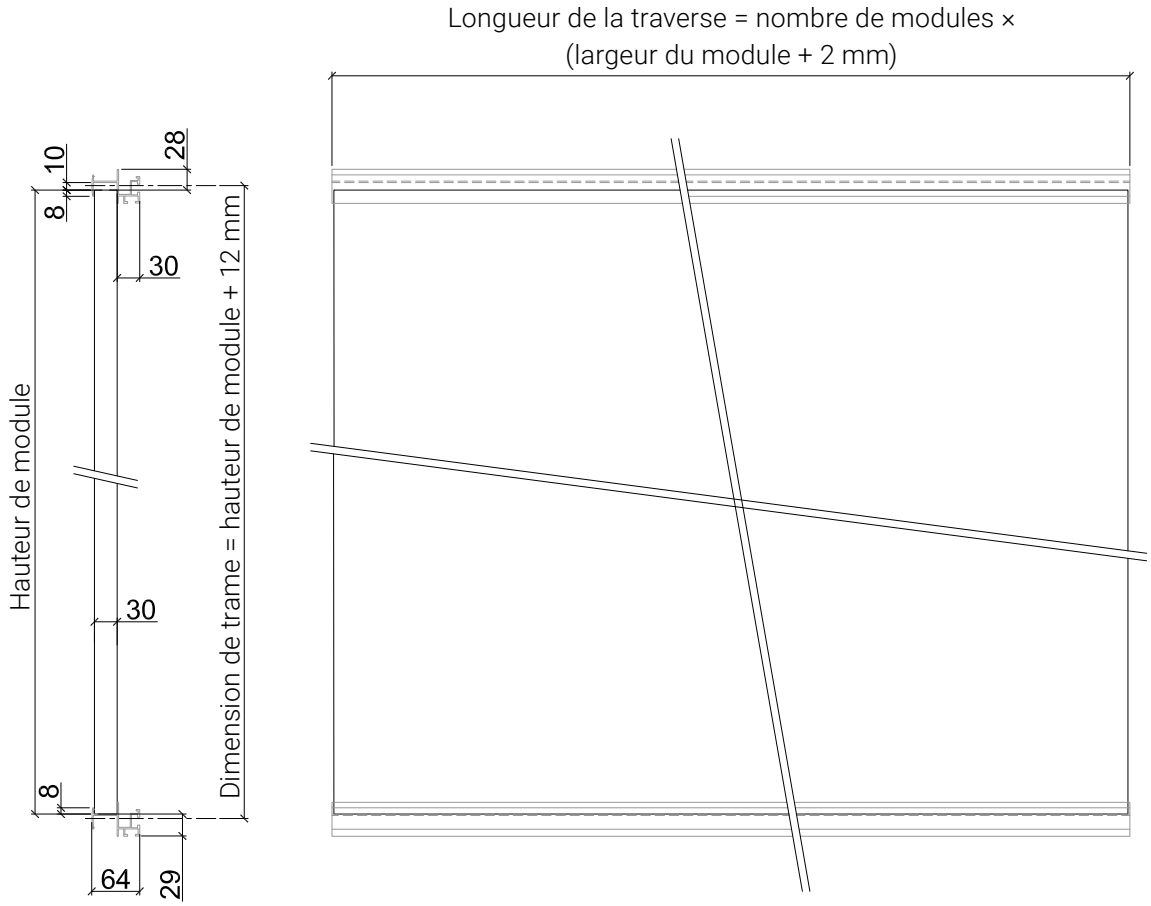

Exemple de calcul : longueur de la poutre : 3 × (1 773 mm + 2 mm) = 5 325 mm

Lorsque plusieurs profilés sont assemblés entre eux, il faut prévoir des joints de dilatation.
Il est recommandé de prévoir un espacement de 60 mm entre les panneaux, tous les 12 mètres environ.

Système d'insertion **LOCKIN** U30

Portée et porte-à-faux pour montage paysage (1,05 m)

V24.01

- Portées / longueur des bras en porte-à-faux en millimètres
- Charge de surface en kN/m², valeur caractéristique sans coefficients de charge
- Espacement entre les profilés LOCKIN : environ 1,05 m (dimension de trame)
- Le système LOCKIN doit être fixé sur des structures porteuses adaptées, conçues pour les Dimensionnés pour résister aux contraintes mécaniques exercées par le vent, la neige et le poids propre des modules solaires.
- Poids du système : environ 14 kg/m²

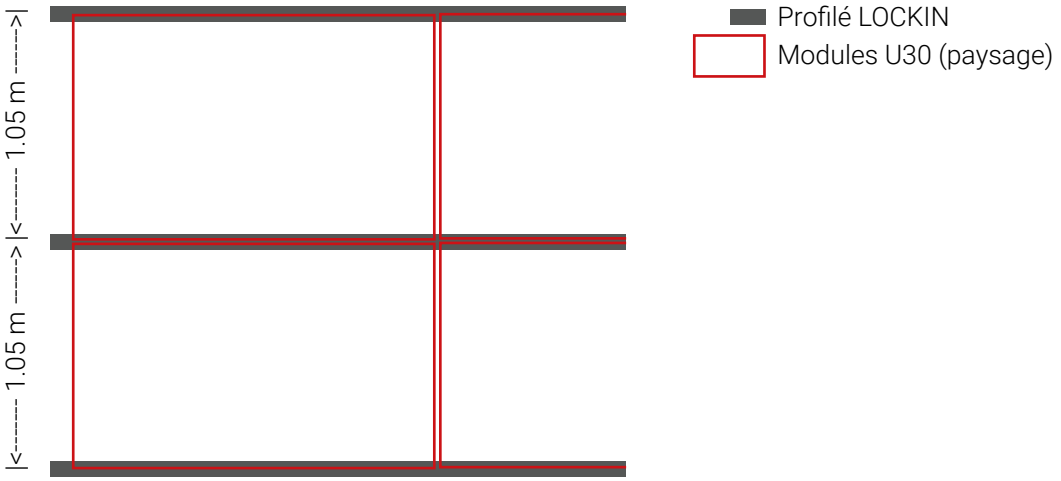

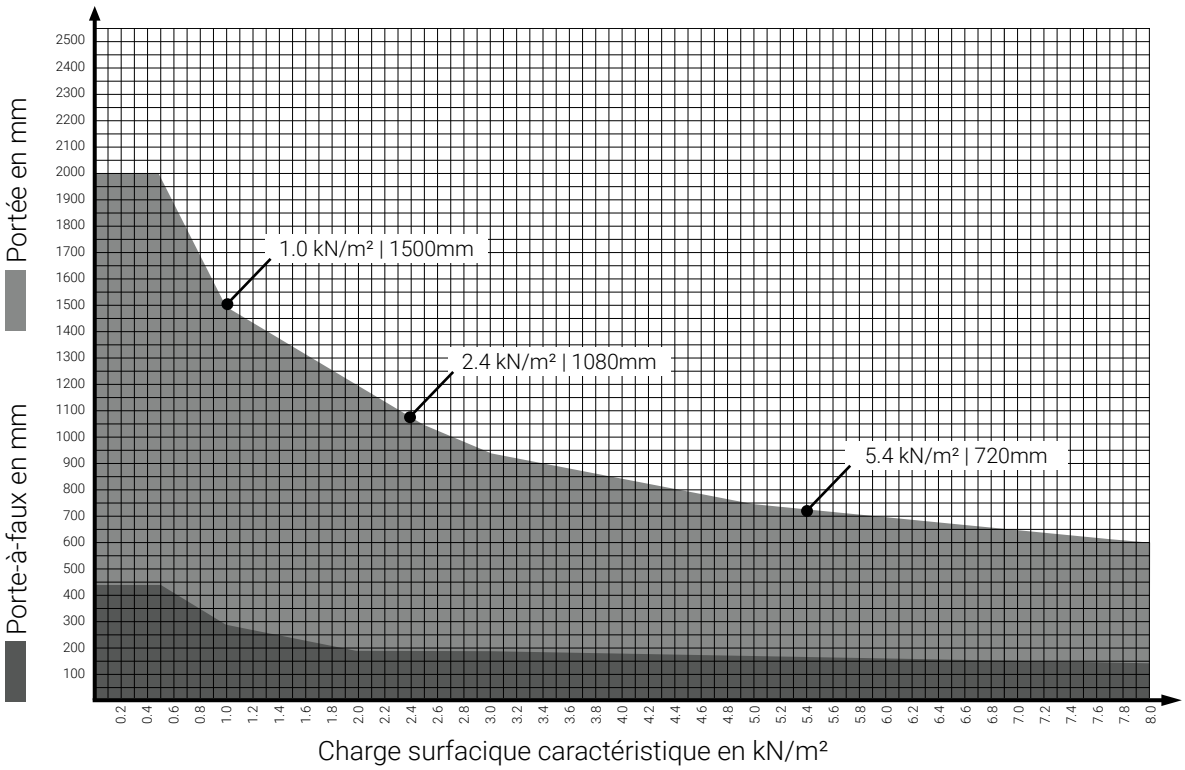

Système d'insertion **LOCKIN** U30

Portée et porte-à-faux pour montage paysage (1,15 m)

V24.01

- Portées / longueur des bras en porte-à-faux en millimètres
- Charge de surface en kN/m², valeur caractéristique sans coefficients de charge
- Distance entre les profilés LOCKIN : environ 1,15 m (dimension de trame)
- Le système LOCKIN doit être fixé sur des structures porteuses adaptées, conçues pour les Dimensionnés pour résister aux contraintes mécaniques exercées par le vent, la neige et le poids propre des modules solaires.
- Poids du système : environ 14 kg/m²

