MATCH Tile

Explication des articles

V23.03

MATCH tile convient à différents types de tuiles qui diffèrent en largeur, en hauteur, en forme et en couleur. Dans les noms d'articles, les tuiles correspondantes sont mentionnées sous forme abrégée.

xxxx.xxxx	**MATCH Tile**	**Myy-z**	**terracotta**	**B2**	**N**
A	B	C	D	E	F

A) Numéro d'article
B) Nom du système
C) Puissance-nombre de cellules
D) Optique
E) Module adapté au type de tuile B et le nombre de tuiles remplacées
F) Emplacement dans le champ de modules
N = normal = dans le champ
NR = normal à droite = dans le champ sur le bord droit (transition avec la tuile)
O = en haut = rangée du haut, les tuiles reposent sur ces modules
OR = en haut à droite = rangée du haut sur le bord droit

3337.0912 MATCH Tile M21-HC8 terracotta A2 O

C) 21 Wc avec 8 cellules HC
D) terracotta
E) adapté à la tuile de type A, remplace 2 tuiles
F) Placement de la rangée supérieure dans le champ de modules, la tuile repose sur le module

3337.0604	**MATCH Tile**	**Haken 2**	**z**
A	B	C	D

A) Numéro d'article
B) Nom du système
C) Crochet adapté au type de tuile 2
D) Emplacement
z = entre les modules
u = sous les modules
l = transition avec la tuile gauche

Dimensions de la trame verticales

1 MATCH Tile crochet 2
2 Tuile
3 Lattage
4 Module

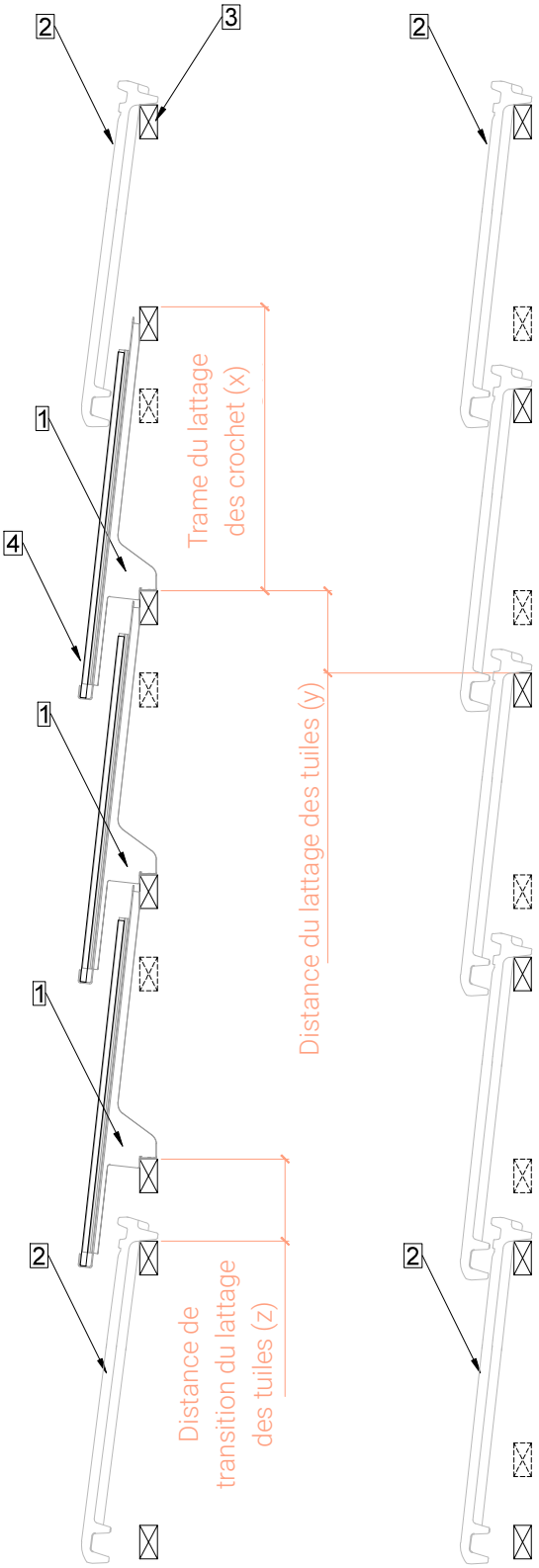

Indications des dimensions de la trame (x) :

Creaton, Cantus	380mm
Gasser, FS03 & MS95	380mm
ZZ Wancor, Plano & Swiss TL	380mm
Nelskamp, G10	385mm
AGZ, GS37	370mm
Jacobi Walther, Z10	380mm
Erlus, Level RS	390mm

Les dimensions recommandées sont également indiquées pour la compatibilité avec les tuiles. L'écart "z" doit être maintenu aussi faible que possible. Un chevauchement minimal de 45 mm est recommandé.
Les dimensions des trames et les fiches techniques des tuiles utilisées doivent également être respectées !

Dimensions de la trame horizontales

| V23.03 |

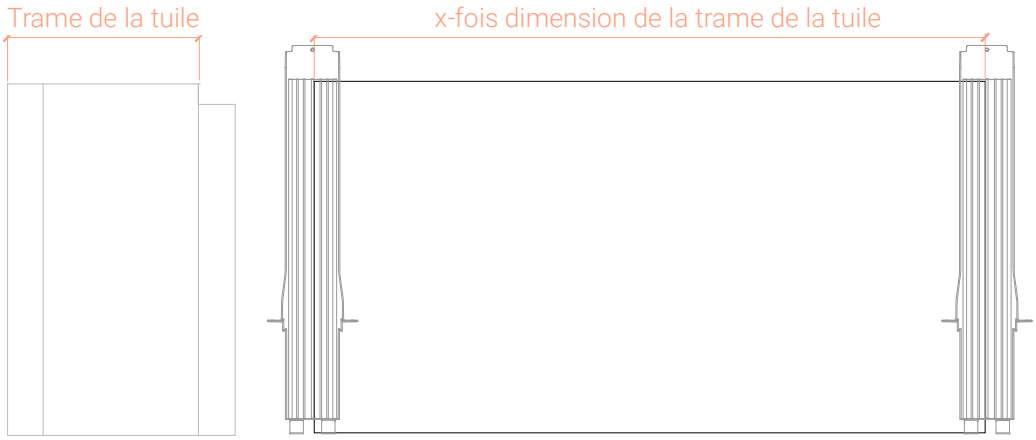

Indications des dimensions de la trame (x) :

Typ A
1 tuile: 223mm
2 tuiles: 446mm (A2)
4 tuiles: 892mm (A4)
5 tuiles: 1115mm (A5)

Typ B
1 tuile: 255mm
2 tuiles: 510mm (B2)
4 tuiles: 1020mm (B4)

Typ C
1 tuile: 250mm
4 tuiles: 1000mm (C4)

Typ D
1 tuile: 212mm
4 tuiles: 848mm (D4)

Typ E
1 tuile: 265mm
4 tuiles: 1060mm (E4)

Typ F
1 tuile: 230mm
2 tuiles: 460mm (F2)
4 tuiles: 920mm (F4)

Recommandation de dimensionnement :
Laisser au moins une rangée de tuiles à distance du faîte, de la gouttière, de la rive et de divers obstacles (cheminée, fenêtre de toit), de sorte que les finitions puissent être réalisées comme pour les toitures en tuiles traditionnelles.

Autres options de dimensionnement

Faîte:
Les modules peuvent également être posés jusqu'au faîte et être sécurisés avec la tuile faîtière.

Rive, obstacles latéraux (cheminée, fenêtre de toit) :
Les modules peuvent être posés directement jusqu'à la rive ou l'obstacle. Les finitions sont nécessaires sur le chantier.

Chéneau :
Les modules peuvent être posés jusqu'à la gouttière. Aucune finition spéciale n'est nécessaire.

Obstacles au-dessus ou au-dessous des modules :
Les modules peuvent être posés directement jusqu'à l'obstacle. Fermetures et sécurités nécessaires sur le chantier.

Compatibilité des tuiles

| V23.03 |

Creaton

Creaton, Cantus
Type de tuile: 2A

Trame verticale de la tuile :
348 - 384 mm
Trame horizontale de la tuile :
222 - 224 mm

Dimensions compatibles
Trame du lattage des crochets (x) :
380 mm
Distance du lattage des tuiles (y) :
env. 110 mm
Trame horizontale :
223 mm

Modules correspondants (trame)
Type A5: 1115 mm (5 tuiles)
Type A4: 892 mm (4 tuiles)
Type A2: 446 mm (2 tuiles)

"Finesse noir vernissé" (image)
"Noblesse noir cristal vernissé"
"Noblesse ardoise cristal vernissé"
"Nuance noir mat engobé"
"Nuance ardoise engobé"
recommandé avec
MATCH tile Mxx-xx totallyblack Ax

"Nuance cuivré engobé"
recommandé avec
MATCH tile Mxx-xx terracotta Ax

"rouge naturel" recommandé avec
MATCH tile Mxx-xx Solarcolor Ax

"Finesse bordeaux vernissé"
recommandé avec
MATCH Tile Mxx-xx Solarcolor Ax

Compatibilité des tuiles

| V23.03 |

Gasser Ceramic

Gasser, FS03 & MS95
Type de tuile: 2A

Trame verticale de la tuile :
330 - 380mm
Trame horizontale de la tuile :
223mm

Dimensions compatibles
Trame du lattage des crochets (x) :
380mm
Distance du lattage des tuiles (y) :
env. 110 mm
Trame horizontale :
223 mm

Modules correspondants (trame)
Type A5: 1115 mm (5 tuiles)
Type A4: 892 mm (4 tuiles)
Type A2: 446 mm (2 tuiles)

FS03 MS95

"noir" recommandé avec
MATCH tile Mxx-xx totallyblack Ax

FS03 MS95

"gris foncé" recommandé avec
MATCH tile Mxx-xx Solarcolor Ax

FS03 MS95

"brun foncé" recommandé avec
MATCH tile Mxx-xx Solarcolor Ax

FS03 MS95

"brun rouge" recommandé avec
MATCH tile Mxx-xx terracotta Ax

MATCH Tile Mxx-xx Solarcolor Ax, correspondant à la palette de couleurs Gasser

rouge antique

rouge engobé

brun

gris clair

vert

rouge naturel

Compatibilité des tuiles type 2B

| V23.03 |

ZZ Wancor

ZZ Wancor, Plano
Type de tuile: 2B

Trame verticale de la tuile :
360 - 400 mm
Trame horizontale de la tuile :
253 - 260 mm

Dimensions compatibles
Trame du lattage des crochets (x) :
380 mm
Distance du lattage des tuiles (y) :
env. 100 mm
Trame horizontale :
255 mm

Modules correspondants (trame)
Type B4: 1020mm (4 tuiles)
Type B2: 510mm (2 tuiles)

"nero" recommandé avec
MATCH tile Mxx-xx totallyblack Bx

"brun" recommandé avec
MATCH tile Mxx-xx Solarcolor Bx

"gris foncé" recommandé avec
MATCH tile Mxx-xx Solarcolor Bx

"rouge naturel" recommandé avec
MATCH tile Mxx-xx Solarcolor Bx

Compatibilité des tuiles type 2B

| V23.03 |

ZZ Wancor

ZZ Wancor, Swiss TL
Type de tuile: 2B

Trame verticale de la tuile :
360 - 400 mm
Trame horizontale de la tuile :
253 - 260 mm

Dimensions compatibles
Trame du lattage des crochets (x) :
380 mm
Distance du lattage des tuiles (y) :
env. 110 mm
Trame horizontale :
255 mm

Modules correspondants (trame)
Type B4: 1020mm (4 tuiles)
Type B2: 510mm (2 tuiles)

"nero" recommandé avec
MATCH tile Mxx-xx totallyblack Bx

"brun clair" recommandé avec
MATCH tile Mxx-xx Solarcolor Bx

"gris foncé" recommandé avec
MATCH tile Mxx-xx Solarcolor Bx

"gris" recommandé avec
MATCH tile Mxx-xx Solarcolor Bx

"rouge naturel" recommandé avec
MATCH tile Mxx-xx Solarcolor Bx

Compatibilité des tuiles type 2C

| V23.03 |

Nelskamp

Nelskamp, G10
Type de tuile: 2C

Trame verticale de la tuile :
384 - 404 mm
Trame horizontale de la tuile :
245 - 250 mm

Dimensions compatibles
Trame du lattage des crochets (x) :
385 mm
Distance du lattage des tuiles (y) :
env. 70 mm
Trame horizontale :
250 mm

Modules correspondants (trame)
Type C4: 1000 mm (4 tuiles)

"noir mat engobé" (image)
"noir engobé-noble"
"vieille couleur engobé"
"vieux noir engobé"
"couleur métallisé engobé-noble"
"fumé"
recommandé avec
MATCH tile Mxx-xx totally black Cx

"gris anthracite engobé" (image)
"gris foncé"
recommandé avec
MATCH tile Mxx-xx Solarcolor Cx

"rouge engobé" recommandé avec
MATCH tile Mxx-xx terracotta Cx

"rouge naturel" recommandé avec
MATCH tile Mxx-xx Solarcolor Cx

La distance entre le lattage de tuiles (y) et le lattage MATCH tile est relativement faible (70 mm).
C'est pourquoi le lattage du toit doit être réalisé avec un lattage de 40x50 ou 50x50 au lieu de 30x60 ou 40x60.

Compatibilité des tuiles type 2D

| V23.03 |

AGZ Ziegelei

AGZ, GS37
Type de tuile: 2D

Trame verticale de la tuile :
300 - 372 mm
Trame horizontale de la tuile :
210 - 220 mm

Dimensions compatibles
Trame du lattage des crochets (x) :
370 mm
Distance du lattage des tuiles (y) :
env. 130 mm
Trame horizontale :
212 mm

Modules correspondants (trame)
Type D4: 848mm (4 tuiles)

"anthracite" recommandé avec
MATCH tile Mxx-xx totallyblack Dx

"gris foncé" recommandé avec
MATCH tile Mxx-xx Solarcolor Dx

"brun" recommandé avec
MATCH tile Mxx-xx Solarcolor Dx

"brun rouge" recommandé avec
MATCH tile Mxx-xx terracotta Dx

"rouge naturel" recommandé avec
MATCH tile Mxx-xx Solarcolor Dx

Compatibilité des tuiles type 2E

| V23.03 |

Jacobi Walther

Jacobi Walther, Z10
Type de tuile: 2E

Trame verticale de la tuile :
355 - 380 mm
Trame horizontale de la tuile :
264 - 268 mm

Dimensions compatibles
Trame du lattage des crochets (x) :
380 mm
Distance du lattage des tuiles (y) :
env. 110 mm
Trame horizontale :
265 mm

Modules correspondants (trame)
Type E4: 1060mm (4 tuiles)

"noir noble" (image)
"vieux noir"
"gris nocturne fumé"
"gris espace métallisé"
recommandé avec
MATCH tile Mxx-xx totallyblack Ex

"gris clair fumé" recommandé avec
MATCH tile Mxx-xx Solarcolor Dx

"brun foncé" (image)
"brun noble"
recommandé avec
MATCH tile Mxx-xx Solarcolor Dx

"vieux rouge" recommandé avec
MATCH tile Mxx-xx terracotta Dx

"bordeaux noble" (image)
"rouge noble"
"cuivré noble"
recommandé avec
MATCH tile Mxx-xx Solarcolor Dx

"rouge naturel" recommandé avec
MATCH tile Mxx-xx Solarcolor Dx

Compatibilité des tuiles type 2F

| V23.03 |

Erlus

Erlus, LEVEL RS
Type de tuile: 2F

Trame verticale de la tuile :
380 - 390mm
Trame horizontale de la tuile :
env. 230mm

Dimensions compatibles
Trame du lattage des crochets (x):
390mm
Distance du lattage des tuiles (y):
env. 75mm
Trame horizontale :
230mm

Modules correspondants (trame)
Type F2: 460mm (2 tuiles)
Type F4: 920mm (4 tuiles)

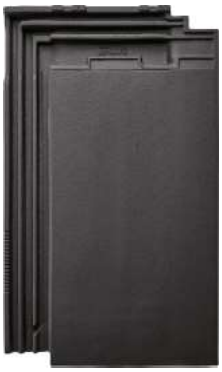

"gris sintérisé" recommandé avec MATCH tile Mxx-xx totallyblack Fx

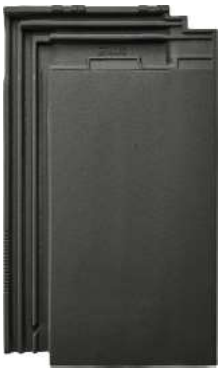

"noir fritté mat" recommandé avec MATCH tile Mxx-xx Solarcolor Fx

"rouge sintérisé" recommandé avecMATCH tile Mxx-xx Solarcolor Fx

"rouge sintérisé fritté" recommandé avec MATCH tile Mxx-xx terracotta Fx

La distance entre le lattage de tuiles (y) et le lattage MATCH tile est relativement faible (75 mm).
C'est pourquoi le lattage du toit doit être réalisé avec un lattage de 40x50 ou 50x50 au lieu de 30x60 ou 40x60.

Conception dans le champ & transition en haut

1 Tuile
2 MATCH Tile crochet ... z
3 MATCH Tile crochet ... u
(pour une capacité de charge plus élevée et la transition à droite)
4 MATCH Tile crochet ... l
EPDM

A MATCH Tile Mxx-xx ... ...4 N
B MATCH Tile Mxx-xx ... ...2 N
C MATCH Tile Mxx-xx ... ...4 O
D MATCH Tile Mxx-xx ... ...2 O
E MATCH Tile Mxx-xx... ...4 NR
F MATCH Tile Mxx-xx ... ...2 NR
G MATCH Tile Mxx-xx ... ...4 OR
H MATCH Tile Mxx-xx ... ...2 OR

L'exemple de pose décalée

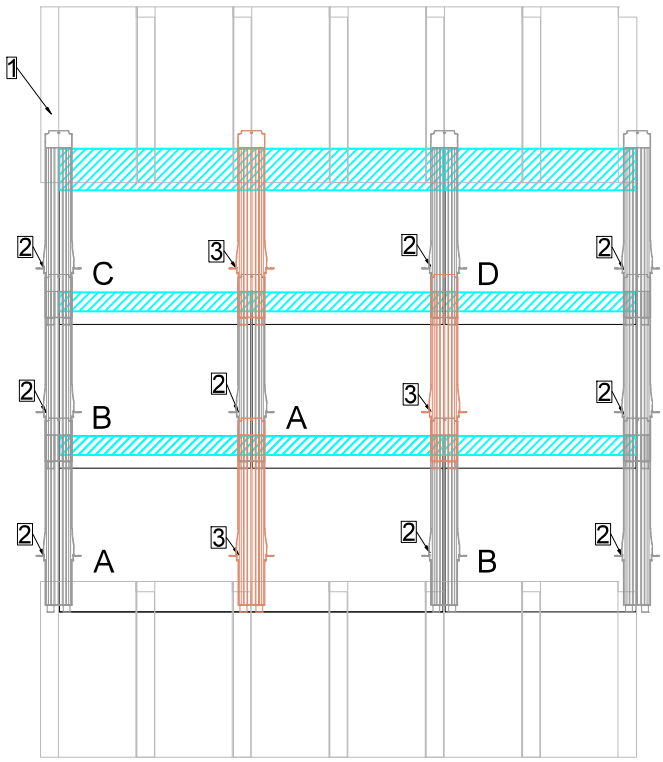

Les modules MATCH Tile sont équipés de différents EPDM, en fonction de leur emplacement dans le champ de tuiles. Le module standard est équipé d'un seul EPDM comme transition vers le module suivant en haut (A, B). Les modules de la rangée supérieure sont assemblés avec l'EPDM comme "transition vers la tuile du haut" (C, D). Les modules situés sur le champ de modules droit sont complétés par un EPDM comme "transition sur la tuile de droite" (E, F, G & H). Cet EPDM se trouve à l'arrière du module et repose sur la tuile. En outre, un "crochet MATCH Tile ...u" est monté. Le passage du côté gauche sur les tuiles est réalisé avec le "crochet MATCH Tile ...l". La tuile repose sur ce crochet.

Conception avec transition vers la tuile à gauche & à droite

| V23.03 |

1 Tuile
2 MATCH Tile crochet ... z
3 MATCH Tile crochet ... u
(pour une capacité de charge plus élevée et la transition à droite)
4 MATCH Tile crochet ... l
EPDM

A MATCH Tile Mxx-xx ... ...4 N
B MATCH Tile Mxx-xx ... ...2 N
C MATCH Tile Mxx-xx ... ...4 O
D MATCH Tile Mxx-xx ... ...2 O
E MATCH Tile Mxx-xx ... ...4 NR
F MATCH Tile Mxx-xx ... ...2 NR
G MATCH Tile Mxx-xx ... ...4 OR
H MATCH Tile Mxx-xx ... ...2 OR

Transition sur la tuile à droite

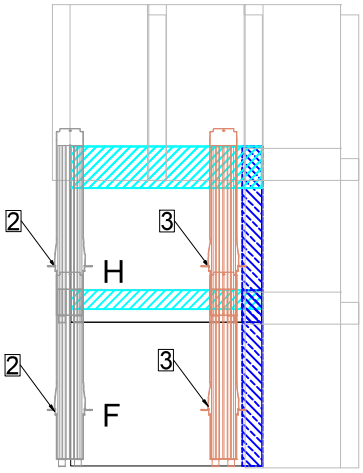

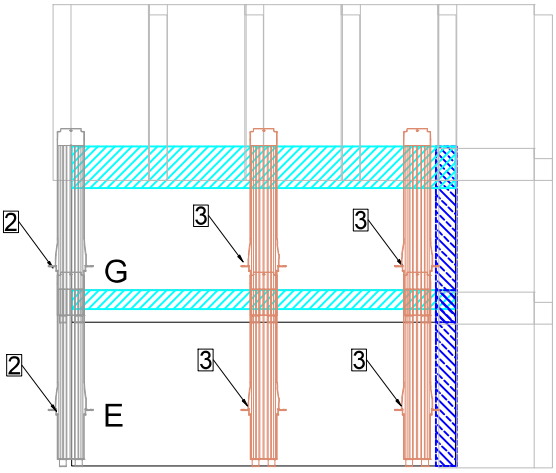

Transition sur la tuile à gauche

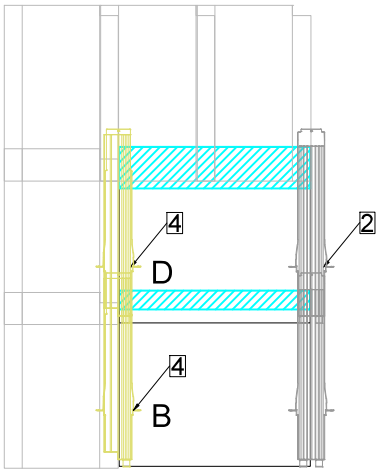

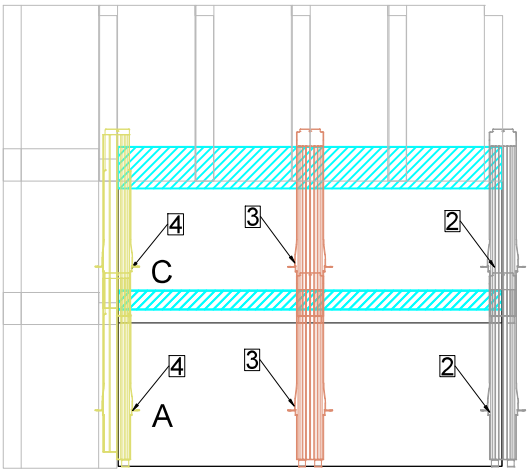

Variantes de pose

pose décalée

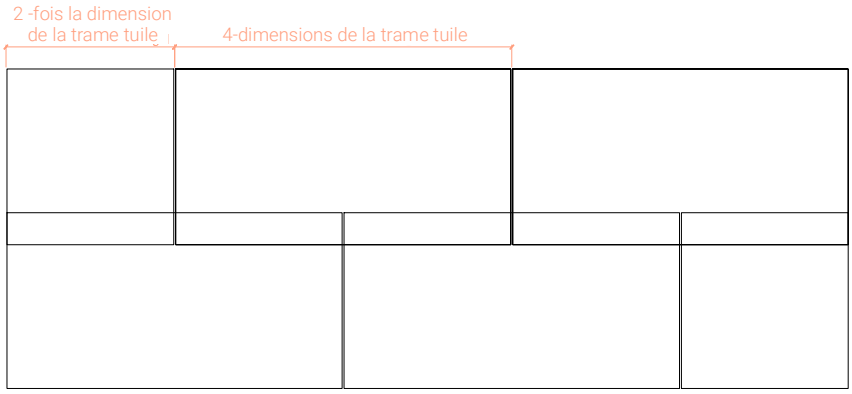

pose individuelle

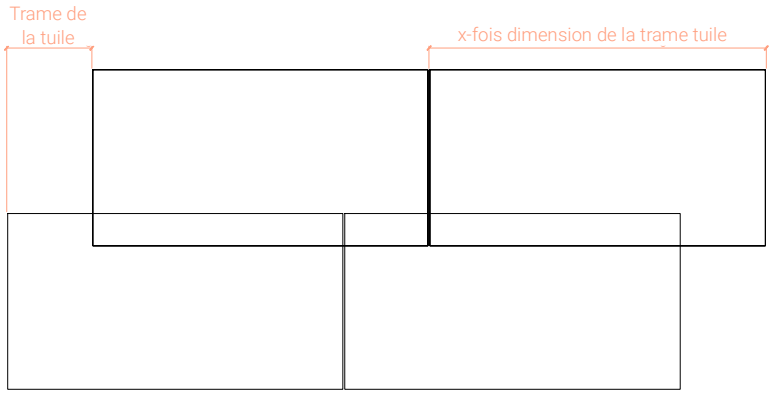

pose normale

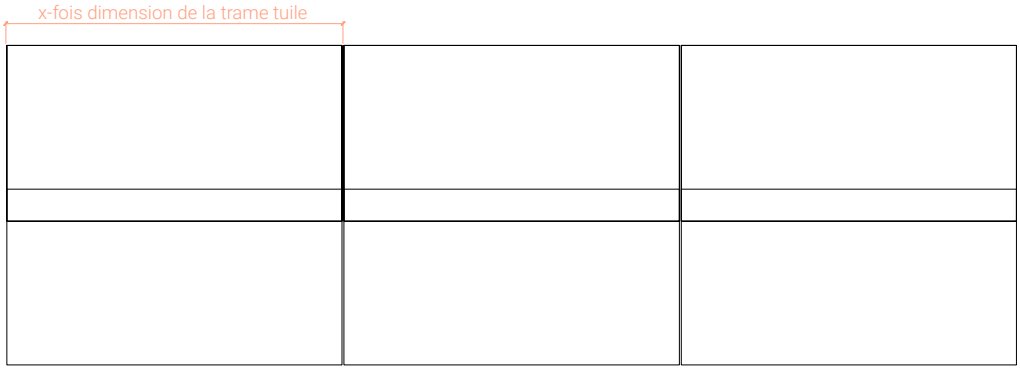

Dimensions de la trame des types de modules

| V23.03 |

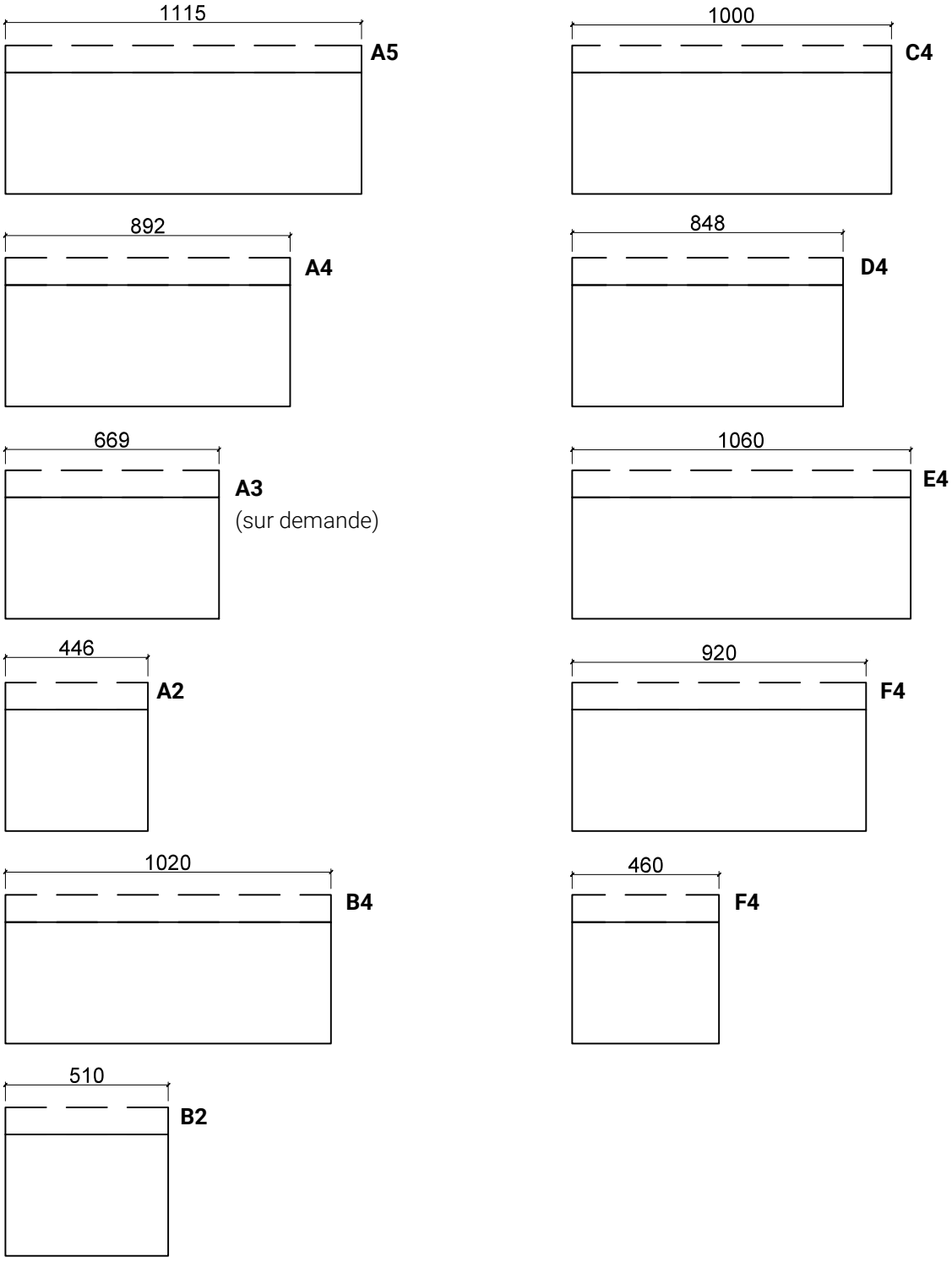

Conception statique pour contrainte normale

V23.03

Succion du vent < 2.4 kN/m^2 Charge de neige < 2.4 kN/m^2

Ces indications (kN/m2) sont des limites de charge sans facteurs de sécurité des matériaux.

Type	MATCH Tile crochet z	MATCH Tile crochet u	MATCH Tile crochet l
Module A2	1	0 (exc. 1 pour une transition à droite)	Remplace "z" pour trans. gauche
Module A4	1	0 (exc. 1 pour une transition à droite)	Remplace "z" pour trans. gauche
Module A5	1	0 (exc. 1 pour une transition à droite)	Remplace "z" pour trans. gauche
Module B2	1	0 (exc. 1 pour une transition à droite)	Remplace "z" pour trans. gauche
Module B4	1	0 (exc. 1 pour une transition à droite)	Remplace "z" pour trans. gauche
Module C4	1	0 (exc. 1 pour une transition à droite)	Remplace "z" pour trans. gauche
Module D4	1	0 (exc. 1 pour une transition à droite)	Remplace "z" pour trans. gauche
Module E4	1	0 (exc. 1 pour une transition à droite)	Remplace "z" pour trans. gauche
Module F2	1	0 (exc. 1 pour une transition à droite)	Remplace "z" pour trans. gauche
Module F4	1	0 (exc. 1 pour une transition à droite)	Remplace "z" pour trans. gauche

Conception statique pour contrainte élevée

Succion du vent 2.4 - 3.5 kN/m^2 Charge de neige 2.4 - 8 kN/m^2

Ces indications (kN/m2) sont des limites de charge sans facteurs de sécurité des matériaux.

Type	MATCH Tile crochet z	MATCH Tile crochet u	MATCH Tile crochet l
Module A2	1	0 (exc. 1 pour une transition à droite)	Remplace "z" pour trans. gauche
Module A4	1	1 (exc. 2 pour une transition à droite)	Remplace "z" pour trans. gauche
Module A5	1	1 (exc. 2 pour une transition à droite)	Remplace "z" pour trans. gauche
Module B2	1	0 (exc. 1 pour une transition à droite)	Remplace "z" pour trans. gauche
Module B4	1	1 (exc. 1 pour une transition à droite)	Remplace "z" pour trans. gauche
Module C4	1	1 (exc. 2 pour une transition à droite)	Remplace "z" pour trans. gauche
Module D4	1	1 (exc. 2 pour une transition à droite)	Remplace "z" pour trans. gauche
Module E4	1	1 (exc. 2 pour une transition à droite)	Remplace "z" pour trans. gauche
Module F2	1	0 (exc. 1 pour une transition à droite)	Remplace "z" pour trans. gauche
Module F4	1	1 (exc. 2 pour une transition à droite)	Remplace "z" pour trans. gauche

Des exigences plus extrêmes peuvent être conçues sur la base d'un projet spécifique. Il est également recommandé d'installer des «MATCH Tile crochet ... u» supplémentaires dans les zones de noue et de bordure. Les modules qui ne sont pas suffisamment sécurisés par un crochet MATCH Tile sus-jacent nécessitent une protection contre la succion du vent incombant au client (p.ex. fixer les tuiles). Les tuiles qui se trouvent en dessous des modules ne sont pas sécurisées par les crochets ou les modules, elles nécessitent donc également une sécurisation incombant au client.

MATCH crochet – recommandation de vis

| V23.03 |

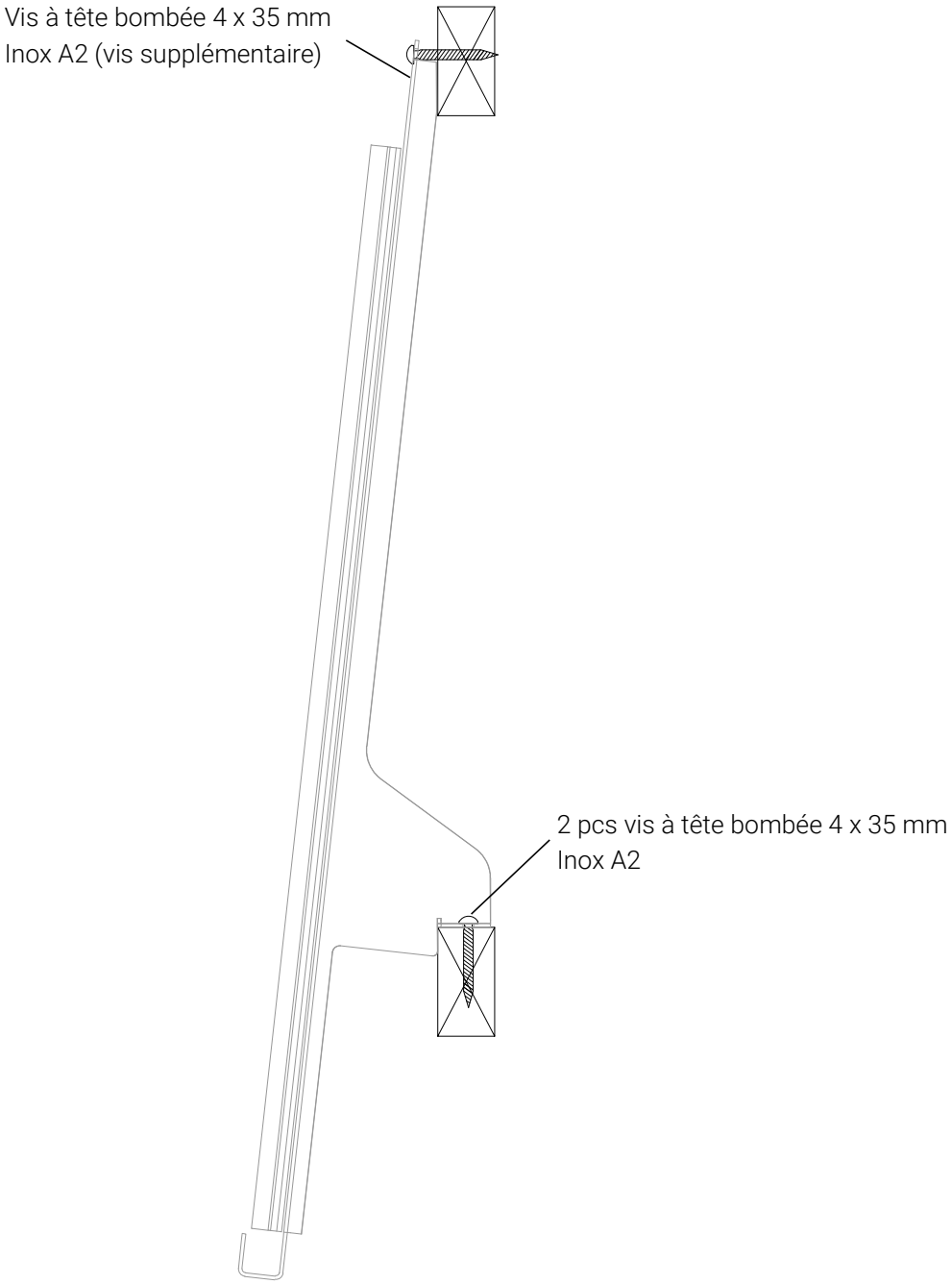

Les crochets MATCH sont chacun vissés sur le lattage du toit à l'aide de 2 vis. La vis du haut peut être fixée en plus, ce qui est recommandé surtout dans la rangée supérieure et dans les zones de bordure. Nous recommandons de visser le lattage du toit ainsi que le contre-lattage. La responsabilité de la statique de l'ensemble de la structure du toit incombe à l'entrepreneur chargé des travaux.

Sous-toiture, ventilation arrière et lattage

Sous-couverture

8° à 13° Sous-couverture pour sollicitations exceptionnelles

14° à 25° Sous-couverture pour sollicitations élevées

à partie de 25° Sous-couverture pour sollicitation normale

Ces indications sont valables pour le "système intégré au toit MATCH Tile" et non pour les tuiles utilisées.
Il est recommandé de toujours évacuer l'eau de la sous-toiture dans la gouttière.

Ventilation arrière
Les exigences en matière de ventilation arrière correspondent en principe aux mêmes exigences que pour les tuiles traditionnelles. Cela correspond au minimum à un contre-lattage de 20 mm.

Si le toit est reconstruit et que la ventilation arrière peut être optimisée, les dimensions suivantes sont recommandées :
- Longueur de chevron jusqu'à 8 m : 40 mm de contre-lattage
- Longueur de chevron 8 à 12 m : 60 mm de contre-lattage
- Longueur de chevron à partir de 12 m : 80 mm contre-lattage

Les indications relatives à la ventilation arrière se réfèrent à la puissance optimale des modules et non à la statique de la structure du toit. La statique doit être vérifiée séparément.

Lattage du toit

Contre-lattage Distance en mm	char. Charge surfacique en kN/m < 1.5	1.5 - 2.4	2.4 - 3.5	3.5. - 5.0	5.0 - 8.0
500	24x48	24x48	24x48	30x50	30x60
600	24x48	24x48	30x50	30x60	40x60
700	24x48	30x50	30x60	40x60	40x60
800	30x50	30x60	40x60	40x60	---
1000	30x60	40x60	40x60	---	---

Des exigences plus extrêmes peuvent être conçues en fonction du projet ou en adaptant le contre-lattage à la trame des crochets Match tile.

ex.: Type de module A5: 1115mm
Dimension de la trame: 1115mm x 380mm
Contre-lattage: 1115mm : 2 (correspond à 1 crochet u par module) = 557.5mm
Objectif : le crochet se trouve le plus directement possible au-dessus du contre-lattage.

Des modules jusqu'au chéneau

V23.03

1 Module MATCH Tile
2 Crochet MATCH Tile
3 Lattage
4 Contre-lattage
5 Grille de ventilation
6 Gouttière
7 Sous-toiture drainé dans la gouttière

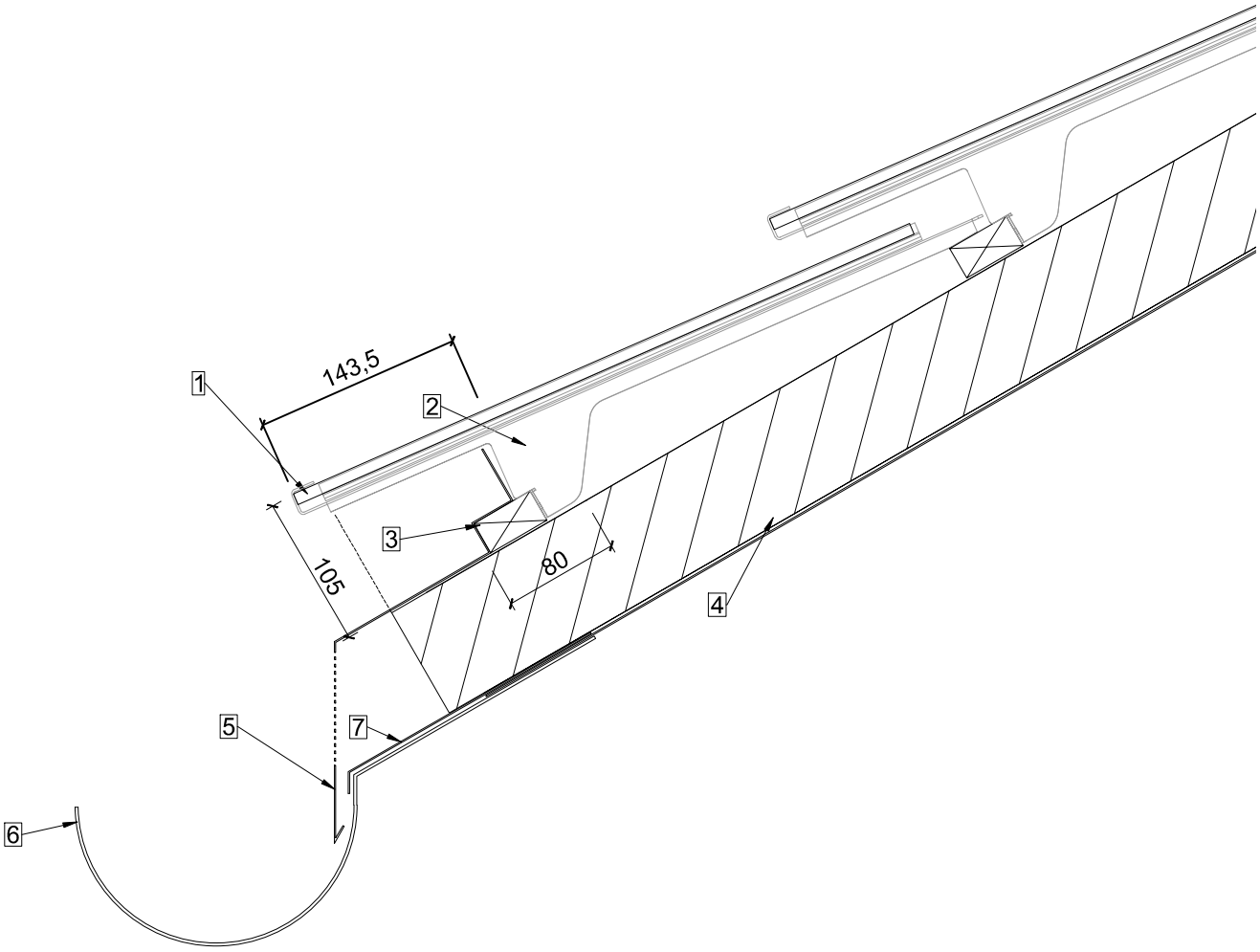

Les modules MATCH Tile peuvent également être posés jusqu'au chéneau.