# **LAYUP** Toit plat

## Dimensions de planification (panneau bi-verre GG 1634 x 986)

| A4 | 1:20 | 07.04.2020 |

1 LAYUP profilé
2 LAYUP étrier final
3 LAYUP bac 6° 50 cm (997.5)
4 Panneau bi-verre GG 1634 x 986

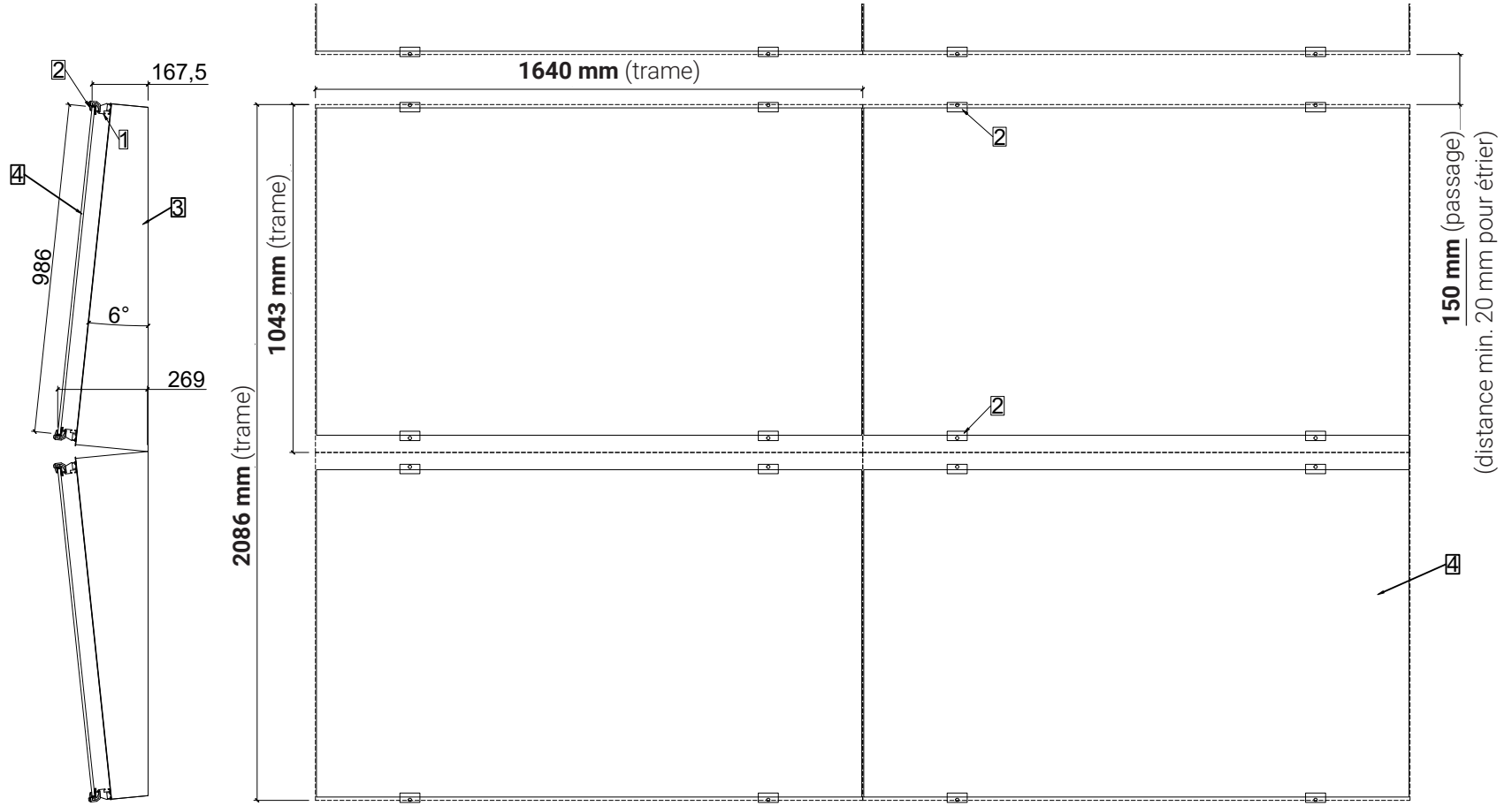

# **LAYUP** Toit plat

## Dimensions de planification (panneau bi-verre GG2 1646 x 999)

| A4 | 1:20 | 07.04.2020 |

1 LAYUP profilé
2 LAYUP étrier final
3 LAYUP bac 6° 50 cm (1010.5)
4 Panneau bi-verre GG2 1646 x 999

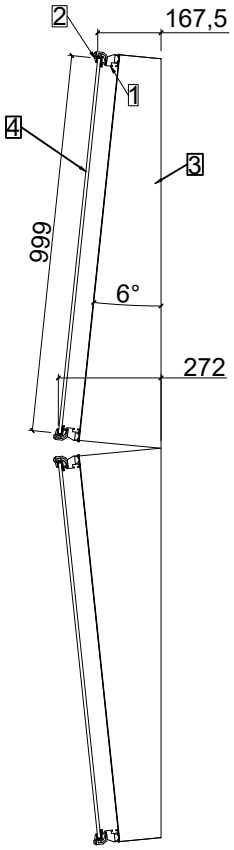


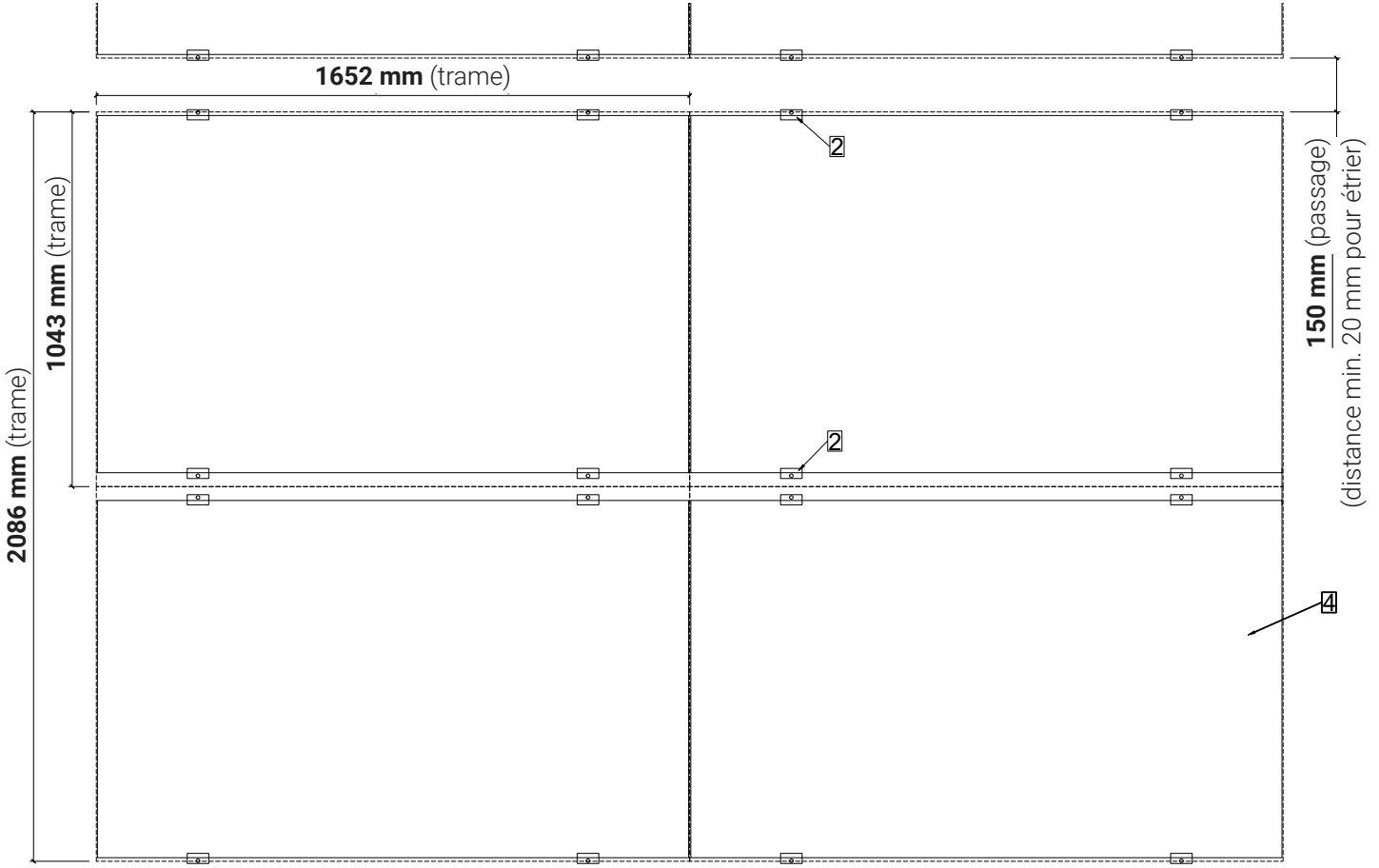

# **LAYUP** Toit plat

## Dimensions de planification (panneau bi-verre GG3 1669 x 999)

| A4 | 1:20 | 07.04.2020 |

1 LAYUP profilé
2 LAYUP étrier final
3 LAYUP bac 6° 50 cm (1010.5)
4 Panneau bi-verre GG3 1669 x 999

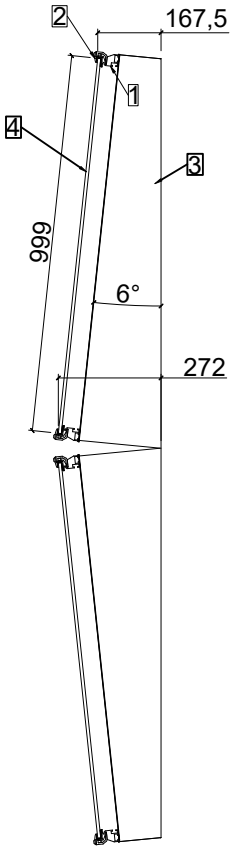


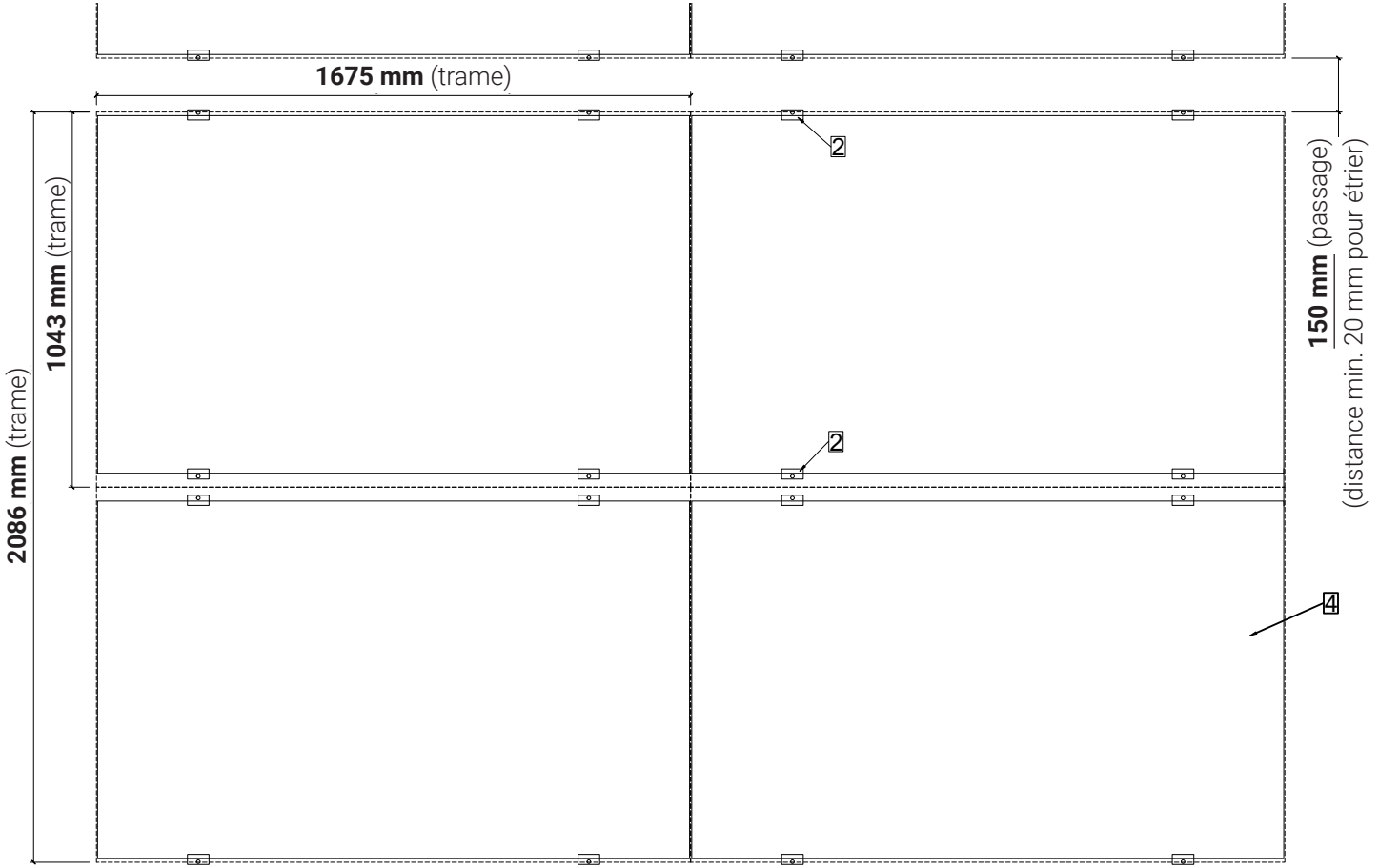

# **LAYUP** Toit plat

## Informations sur le montage

| A4 | 1:50 | 07.04.2020 |

1 LAYUP profilé
2 LAYUP étrier final
3 LAYUP bac 6° 50 cm
4 LAYUP connecteur de profilé
5 Panneau bi-verre 1634x986, 1646x999, 1669x999

- Raccordement des profils avec joint de dilatation de 5 mm
- Visser connecteur de profilé LAYUP d'un seul côté
- Longueur max. du profilé LAYUP : 6700 mm (4 panneaux)
- Distance entre l'extrémité du profil pour raccordement au point d'appui : max. 600 mm

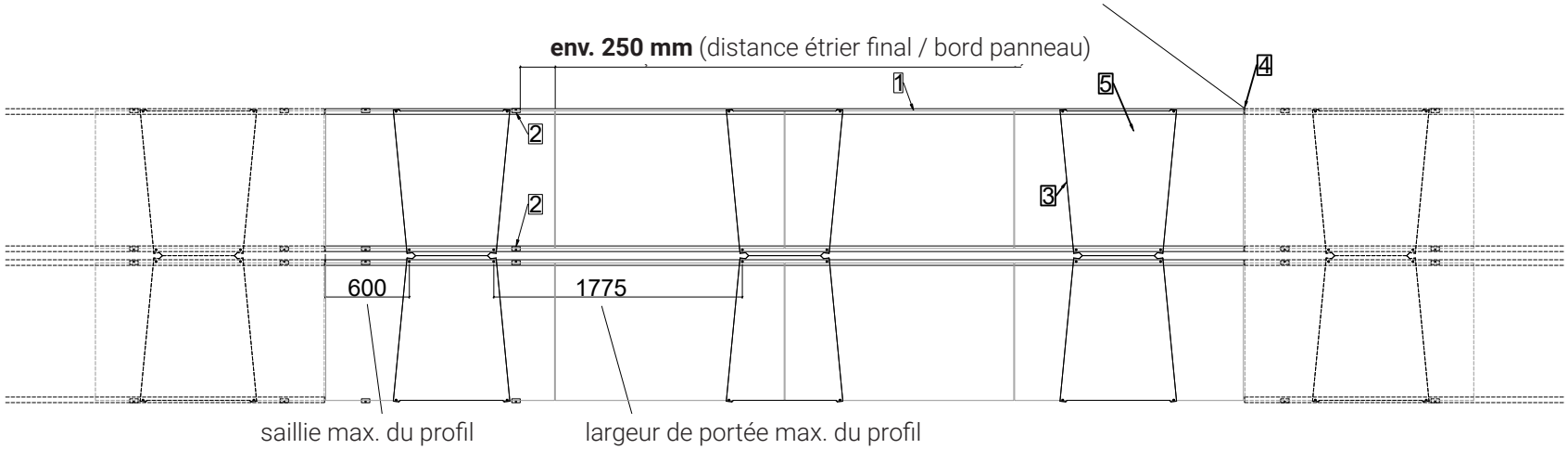


- Chaque panneau est maintenu par 4 étriers. Pour des exigences au delà des conditions normales selon CEI 61215 (à partir de 2.5 kN/m$^2$ de succion du vent), davantage d'étriers doivent être installés.
- Cette configuration (3 bacs sur la longueur d'un profilé LAYUP) permet de répondre aux exigences normales jusqu'à une charge de neige de 2.5 kN/m². Pour des exigences plus élevées, davantage d'étriers doivent être utilisés.
- Surface de lestage du bac : 0.64 m²

# **LAYUP** Toit plat

## Informations sur le montage pour exigences élévées (> 2.5 kN/m²)

| A4 | 1:50 | 07.04.2020 |

1 LAYUP profilé
2 LAYUP étrier final
3 LAYUP bac 6° 50 cm
4 LAYUP connecteur de profilé
5 Panneau bi-verre 1634x986, 1646x999, 1669x999

- Raccordement des profils avec joint de dilatation de 5 mm
- Visser connecteur de profilé LAYUP d'un seul côté
- Longueur max. du profilé LAYUP : 6700 mm (4 panneaux)
- Distance entre l'extrémité du profil pour raccordement au point d'appui : selon les charges

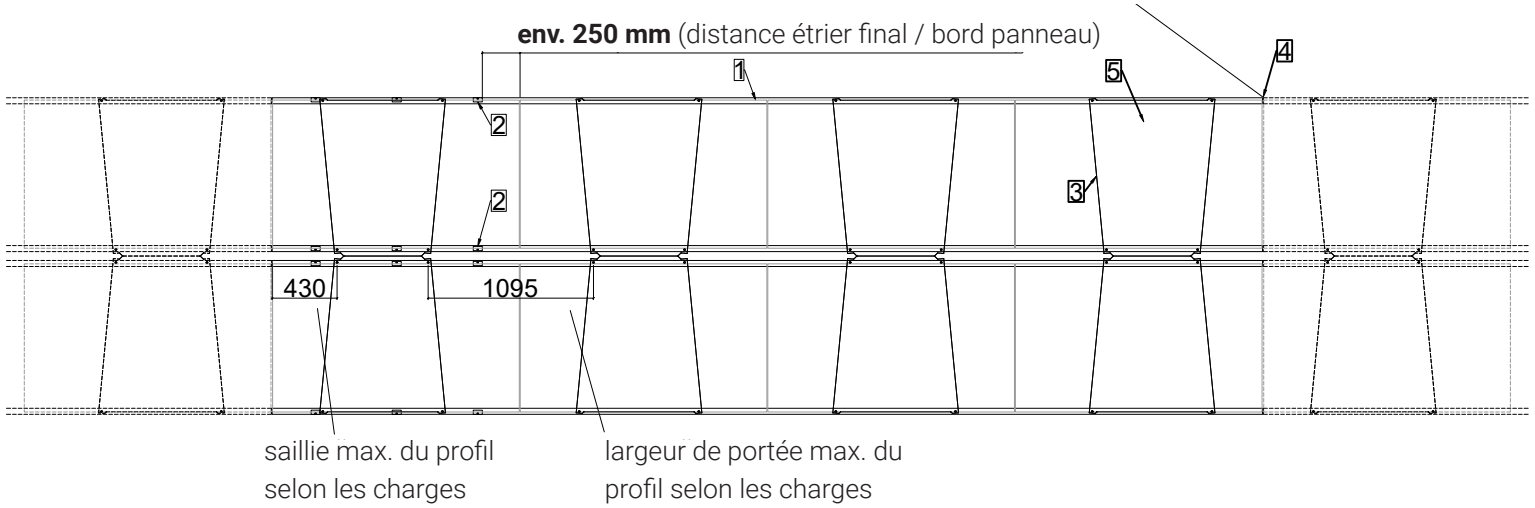


- En cas d'exigences plus élevées, la statique doit être vérifiée de manière spécifique au projet.
- Recommandation : 2.5 - 4.5 kN/m² charge de neige 4 bacs pour 4 panneaux
  4.6 - 6.0 kN/m² charge de neige 5 bacs pour 4 panneaux
  6.1 - 7.0 kN/m² charge de neige 6 bacs pour 4 panneaux
  7.1 - 8.0 kN/m² charge de neige 7 bacs pour 4 panneaux
- Des charge de neige > 8.0 kN/m² peuvent être conçues sur demande.
- Toutes ces indications (kN/m²) sont des limites de charge sans facteurs de sécurité.

# **LAYUP** Toit plat

## Configuration des étriers

| A4 | 1:20 | 07.04.2020 |

1 Panneau bi-verre 1634x986, 1646x999, 1669x999
2 LAYUP étrier final

< 2.5 kN/m² succion du vent (CEI 61215)

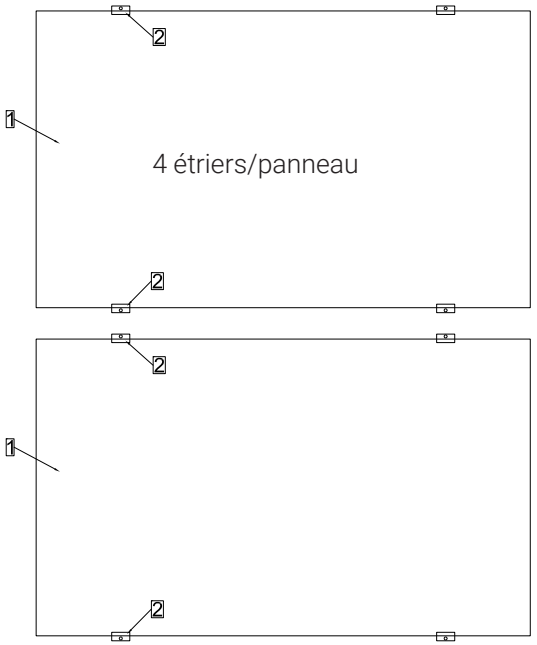


2.5 - 3.7 kN/m² succion du vent

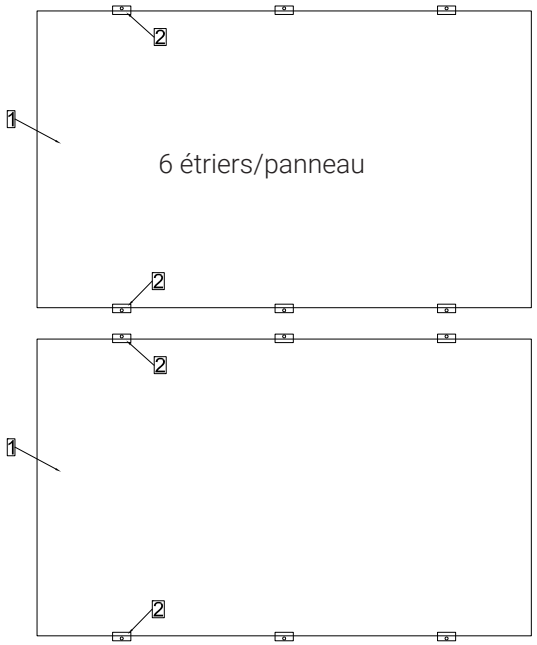


3.7 - 4.9 kN/m² succion du vent

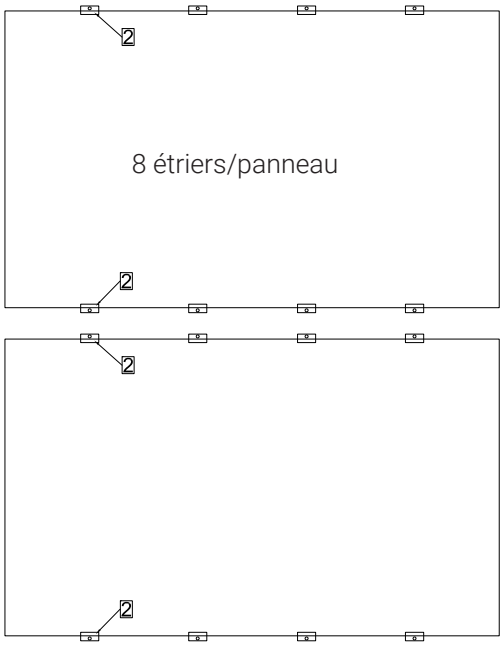


- Des exigences plus élévées peuvent être conçues sur demande.
- Toutes ces indications (kN/m²) sont des limites de charge sans facteurs de sécurité.

# **LAYUP** Toit plat

## Lestage



**Lestage avec dalles en béton :**
3339.0012 Dalle de lestage 30x30x6_12.4k

1 dalle à 12.4 kg = 12.4 kg
2 dalles à 12.4 kg = 24.8 kg
3 dalles à 12.4 kg = 37.2 kg
4 dalles à 12.4 kg = 49.6 kg
5 dalles à 12.4 kg = 62.0 kg
6 dalles à 12.4 kg = 74.4 kg
7 dalles à 12.4 kg = 86.8 kg
8 dalles à 12.4 kg = 99.2 kg
9 dalles à 12.4 kg = 111.6 kg

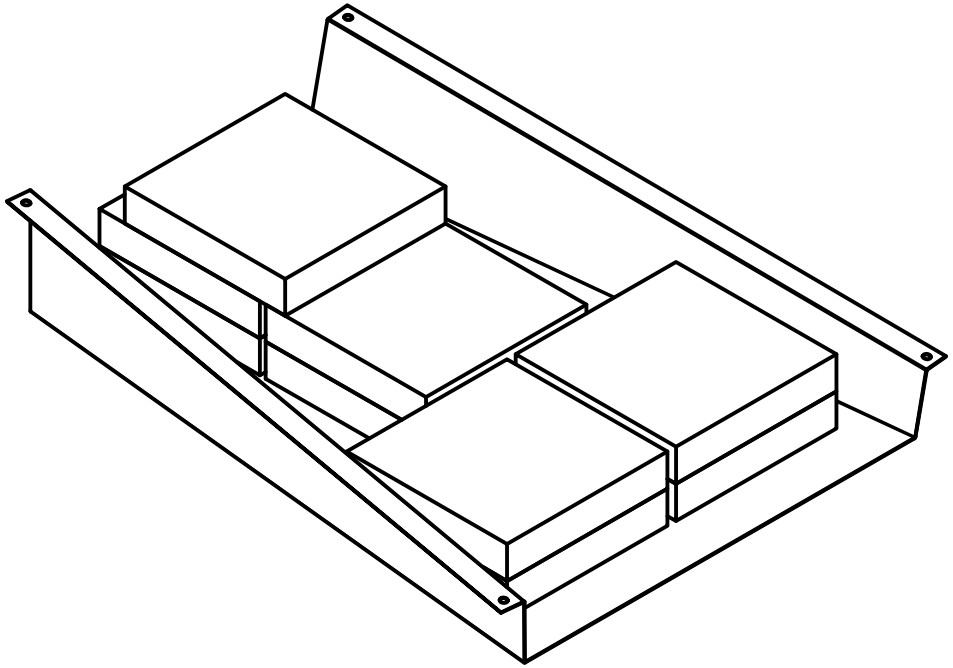

**Lestage avec gravier (8-16 mm) :**

5 cm de gravier = env. 33 l = env. 53 kg
10 cm de gravier = env. 66 l = env. 106 kg